N°14

Concorso Museo del Patrimonio Industriale

Valentina Brighenti / Valentina Sandoni

CONCORSO DE VISION 2013

L.UN.A.
LIBERA UNIVERSITÀ DELLE ARTI

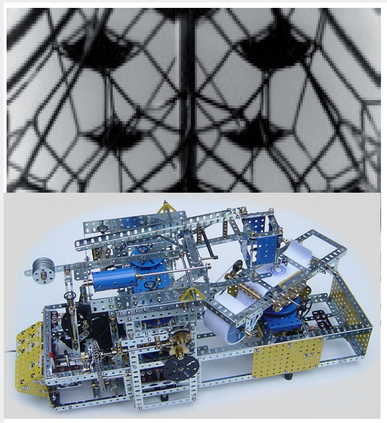





Ispirazioni del progetto:
Esempi di giochi per bambini in strutture di ferro e corda che formano una ragnatela e il meccano, gioco di costruzione per la realizzazione di modellini.

STEP 1 — Il Progetto

L'idea del nostro allestimento nasce dal meccano.
La proposta è quella di realizzare una struttura minimale e intercambiabile, in modo da poter contenere ed esporre qualsiasi tipo di opera/oggetto.
Nella parte sinistra alcune immagini che abbiamo preso da ispirazione per la struttura progettata.
Abbiamo scelto alcune parole-chiave che potessero rappresentare il progetto: funzionalità, contemporaneità, semplicità e versatilità.

STEP 2 — Disegni tecnici

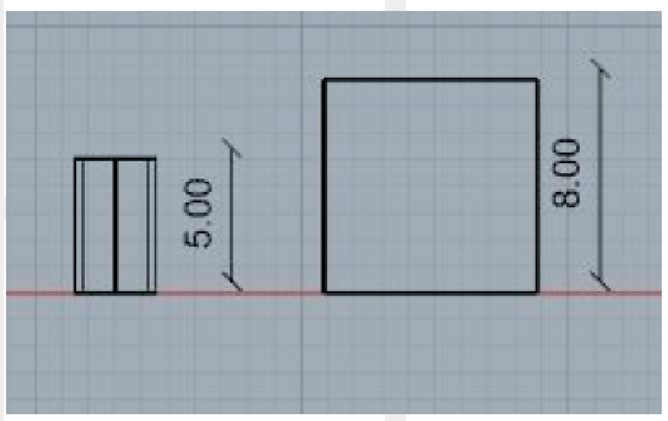

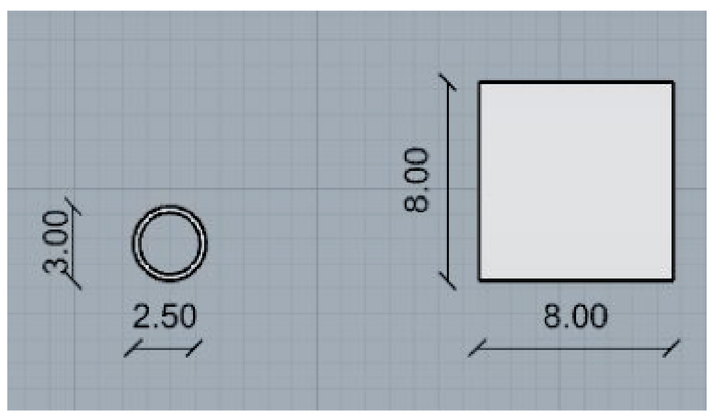

Disegni tecnici dello snodo con misure del cubo e dei cilindri.
Progettazione dello snodo in 3D da più angolazioni.

Quello che noi proponiamo è uno snodo di forma cubica 8cmx8cm con 14 uscite. Grazie al posiziamento strategico dei cilindri si possono ricreare forme inusuali lasciando spazio alla creatività.
Si potranno così creare strutture di grande originalità che saranno in grado di esporre in modo creativo le opere all'interno del museo.

STEP 3 — Rendering

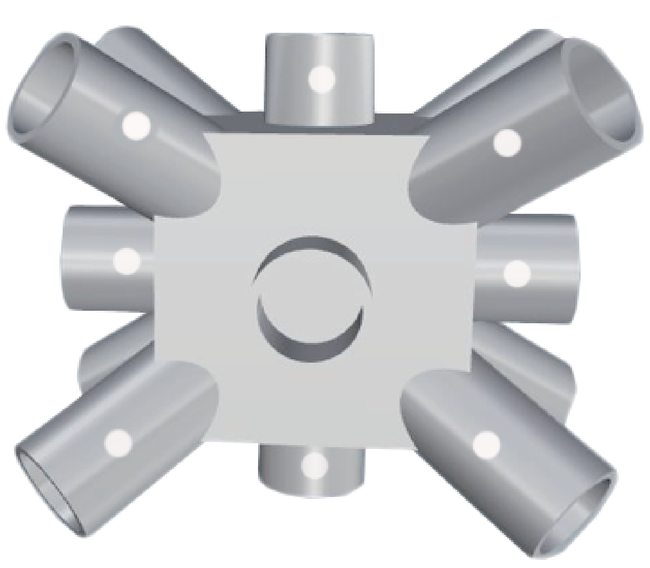

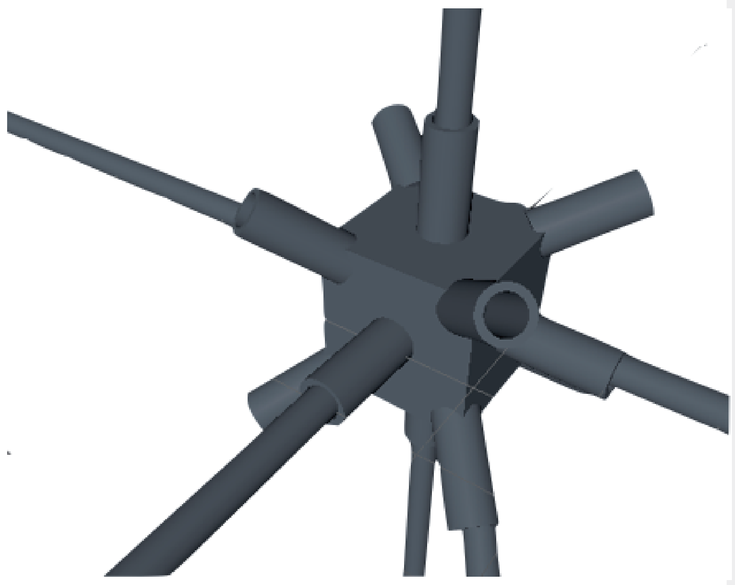

Il materiale scelto per la realizzazione dello snodo è il ferro come anche le barre di collegamento tra uno e l'altro.
Ogni cilindro ha un foro per il passaggio della vite che andrà a bloccare la barra inserita.

STEP 4 — Esempi di allestimento

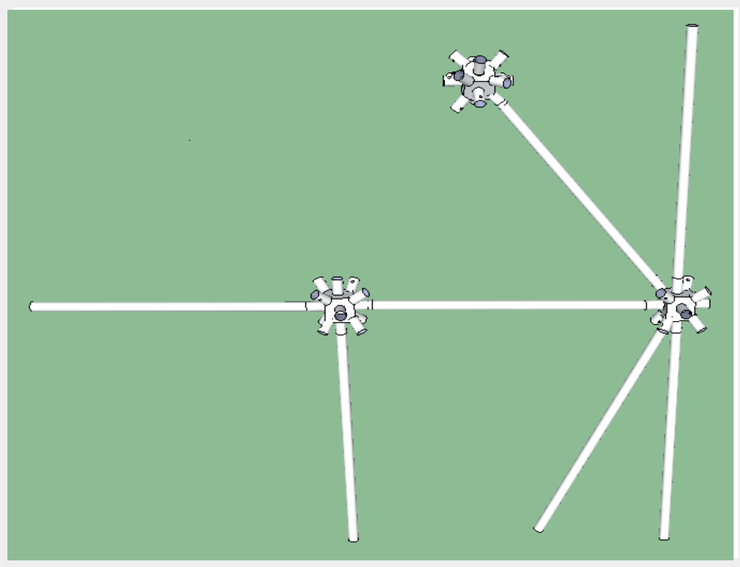

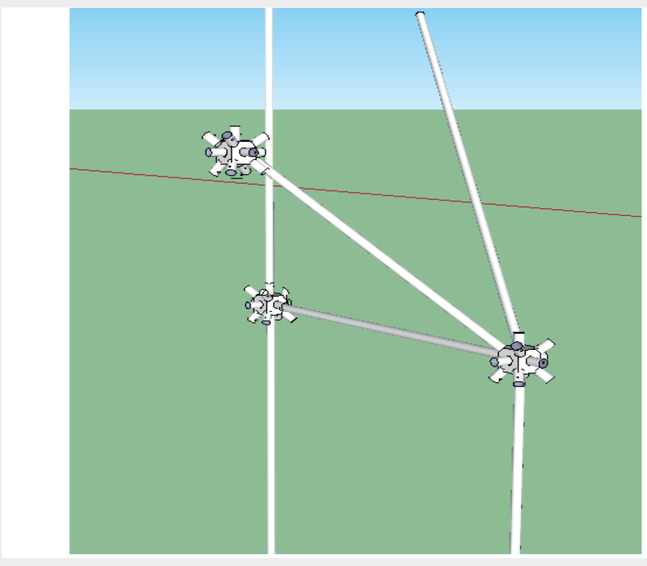

Data la grande versalità dell'allestimento è possibile ricreare qualsiasi tipo di forma.
Per esempio se abbiamo una vettura o una moto da esporre si potrebbe pensare ad una struttura a ponte come se fosse un box.

via M. D'Azeglio, 33 - BO
T. 051 588 07 88
www.uniluna.com